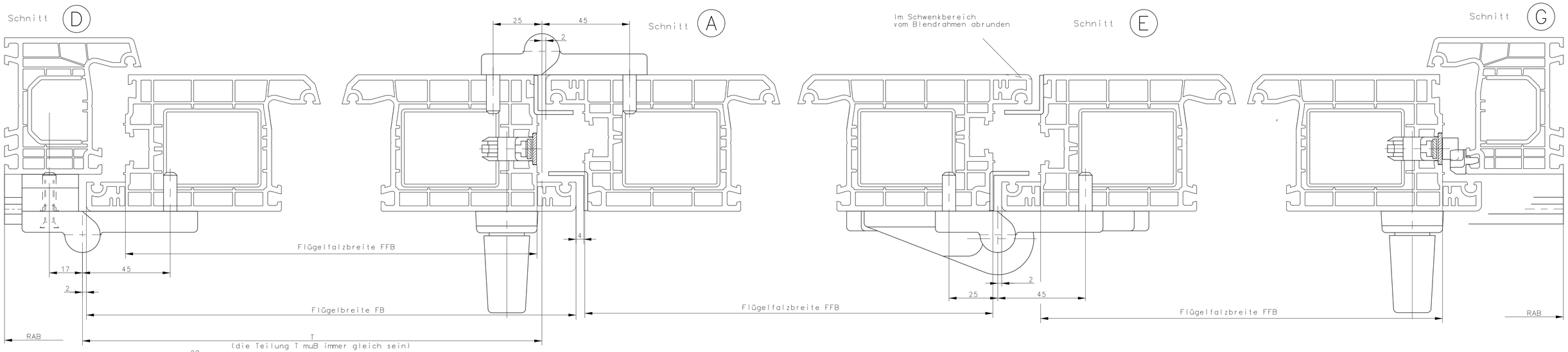

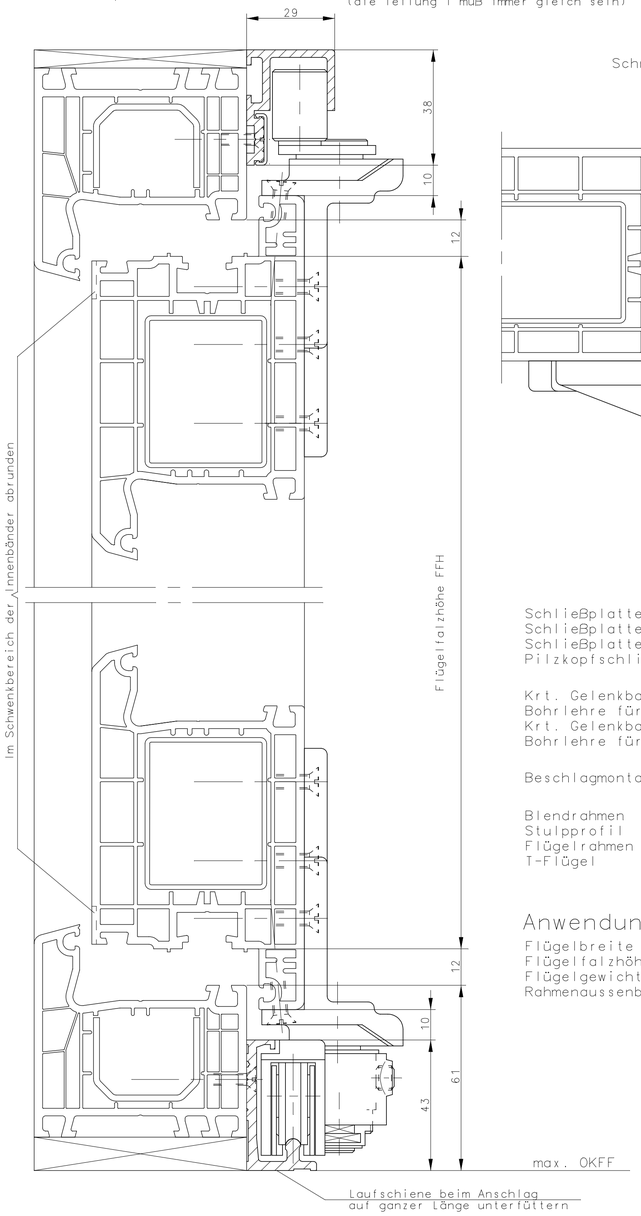

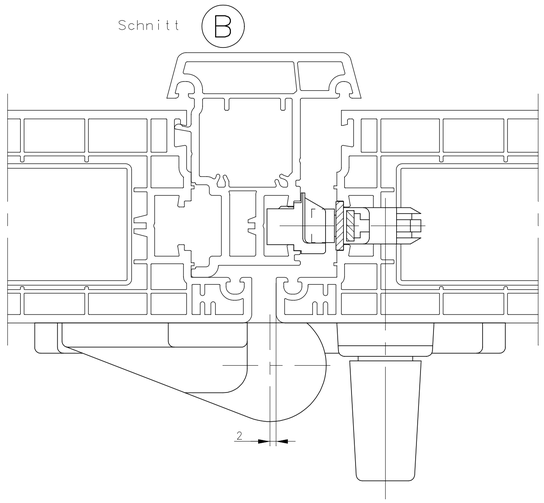

Schließplatte Rahmen	9-38218-00
Schließplatte Stangenausschluß	9-36227
Schließplatte Stulp	E-13534-12
Pilzkopfschließplatte	E-19224
Krt. Gelenkband 25/45	K-13812-03
Bohrlehre für Gelenkband 25/45	6-25996-02
Krt. Gelenkband 17/45	K-13205
Bohrlehre für Gelenkband 17/45	6-25996-03
Beschlagmontage nach Zeichnung	0.41340.BM.1 und 0.41370.DA.2
Blendrahmen	140 002
Stulpprofil	140 066
Flügelrahmen	140 033
T-Flügel	140 035

Anwendungsbereich:

Flügelbreite FB	max. 900
Flügelfalzhöhe FFH	850 -2350
Flügelgewicht	max. 80kg
Rahmenaussenbreite	max. 4000

Berechnung der Einzelflügelfalzbreite FFB

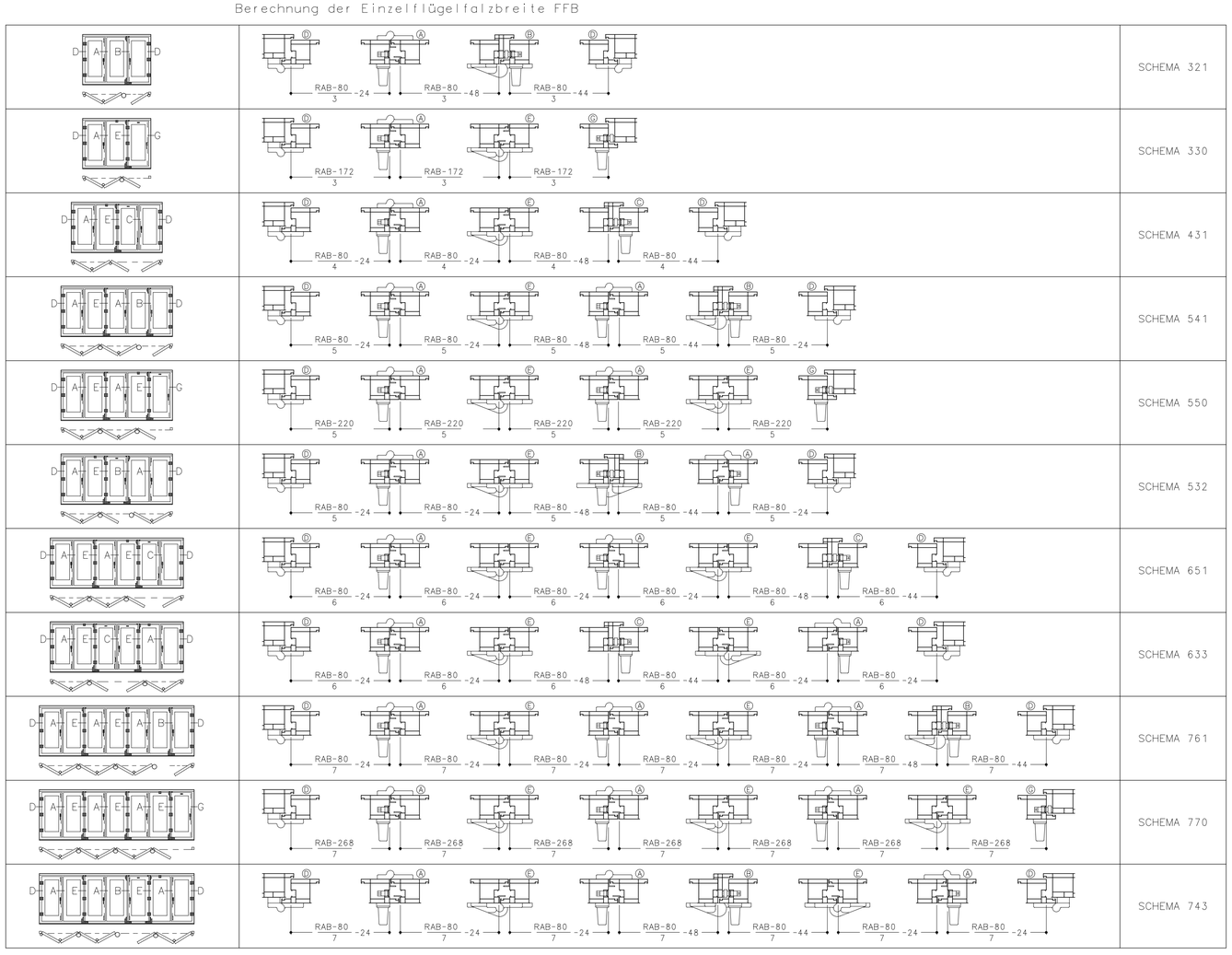

Einzelflügelbreite FB = FFB+40.
Die Berechnungsformeln haben nur bei gleicher Flügelteilung, sowie bei der gezeichneten Profilkombination gültigkeit

BENENNUNG
Schiebe - Faltbeschlag GU 922, einwärts
eingebaut in Profile der Fa.ALUPLAST, SYSTEM IDEAL 4000

GU GRETSCH-UNITAS GMBH BAUBESCHLÄGE
D-71252 DITZINGEN

DIESE ZEICHNUNG DARF OHNE UNSERE GENEHMIGUNG WEDER KOPIERT NOCH DRITTEN PERSONEN ODER KONKURRENZFIRMEN ZUGAENGLICH GEMACHT WERDEN.

GES. . GEPR. . GEZ. 021003 Zv
ERSATZ FÜR: .
MASSSTAB %
CAD
ZEICHNUNGS-NR. 044291 BM 1
FORMAT
AUSGABE
BLATT

0.44291.BM.1 BL.0 AUSGABE 1

6525